OUTDOOR

LODES

Chelsie,
design by Patrick Norguet, 2026

wall lamp

Light source	Chelsie 80
	↘ LED 1,3W ↘ 24V DC ↘ IP65 ↘ IK07 ↘ MacAdam 3-Step ↘ CRI90 ↘ Wet location

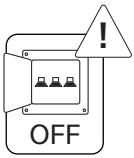

EN Before installing the device and, in any case, before any maintenance work, always disconnect the power supply.

IT Prima di installare l'apparecchio e comunque prima di ogni manutenzione togliere la tensione di alimentazione.

FR Avant d'installer le luminaire et avant toute opération de maintenance, couper l'alimentation électrique.

DE Vor der Installation des Geräts und in jedem Fall vor jeder Wartung ist die Stromversorgung zu unterbrechen.

ES Antes de instalar el aparato y en cualquier caso antes de cada mantenimiento cortar la alimentación.

RU Перед установкой прибора и перед проведением техобслуживания отключите электропитание.

ZH 安装照明设备以及进行任何维护之前均应断开电源。

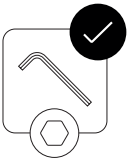

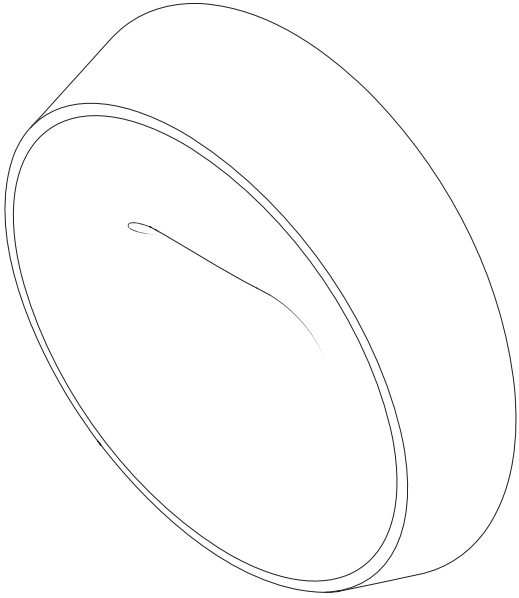

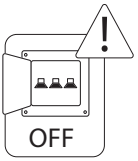

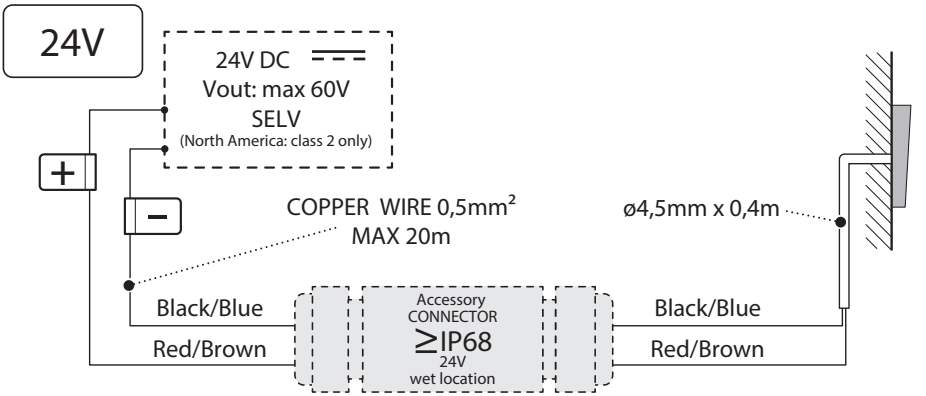

The connection system must comply with the installation conditions and, in any case, must have a protection rating that is at least equivalent to that of the appliance. It must also be compatible with the type of cable used in the appliance, in accordance with current regulations.

Il sistema di connessione deve essere conforme alle condizioni di installazione e, in ogni caso, non deve essere inferiore al grado di protezione dell'apparecchio; inoltre, deve essere compatibile con la tipologia di cavo utilizzato nell'apparecchio stesso, in conformità alle normative vigenti.

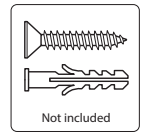
Not included

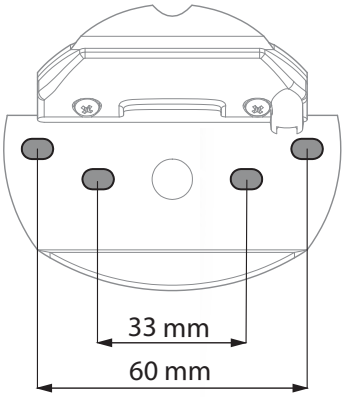
33 mm
60 mm

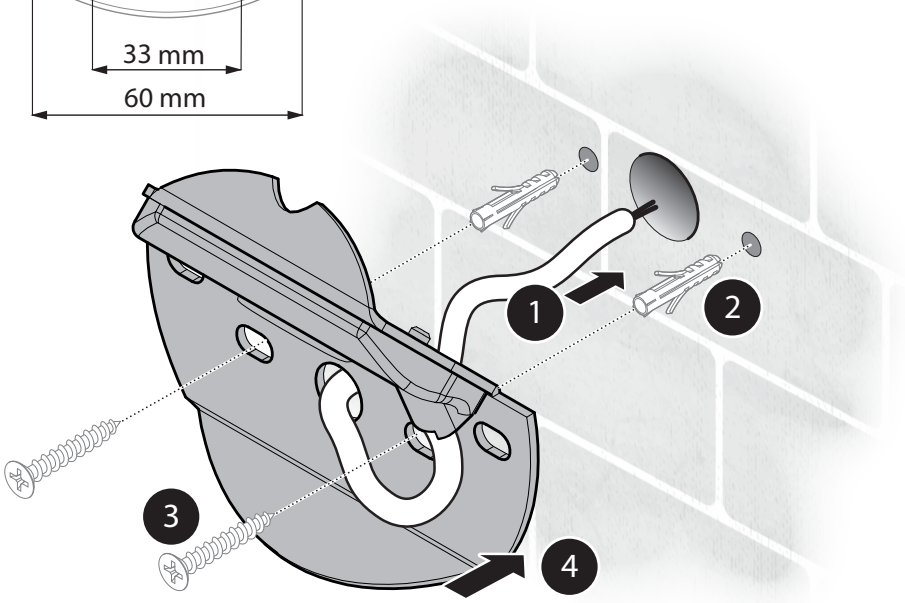
1
2
3
4

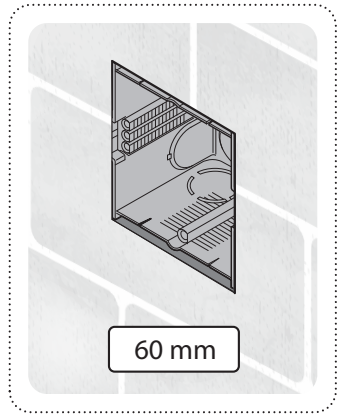
60 mm

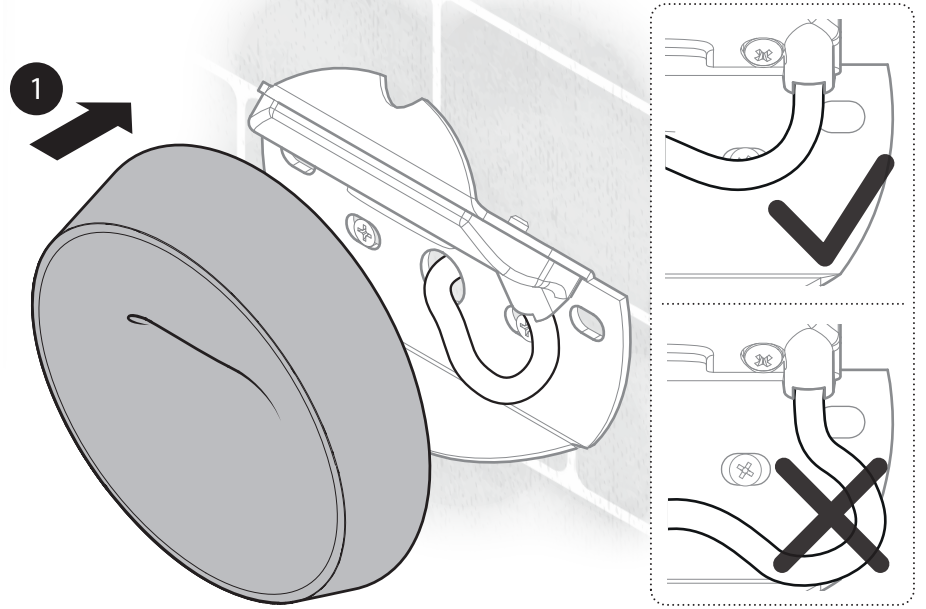
1

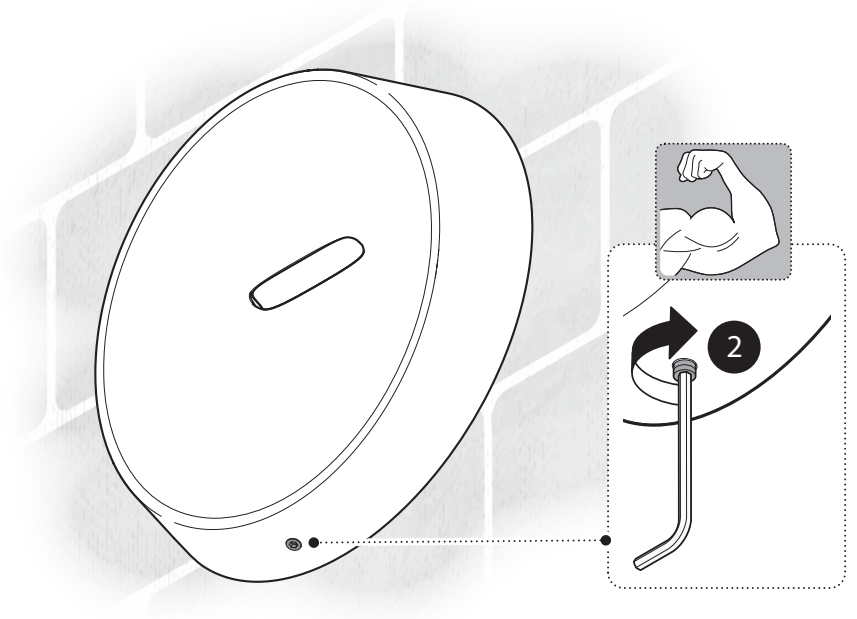
2

English

Keep these instructions for future reference. The device must be installed by qualified personnel only.

⚠ CAUTION

▶ Clean the product using a soft cloth, slightly dampened with soap or detergent, preferably diluted in water. Never use ethyl alcohol
or detergents containing even small amounts of acetone, trichloroethylene, ammonia and solvents in general.

▶ When the lamp is switched on, and between being switched off and cooling down, the light source and the nearby components may heat up to high temperatures.

▶ Before installing the device and, in any case, before any maintenance work, always disconnect the power supply.

▶ The device must not be installed in positions other than those specified in the assembly instructions.

▶ If the external flexible cable of this device is damaged, it must only be replaced by the manufacturer, its support service or by equivalent qualified personnel, in order to avoid danger.

▶ Fix the device in place using a system that is appropriate for the installation surface.

▶ The mounting surface must be structurally suitable to support the device.

▶ This appliance must not be used in saline or aggressive environments.

▶ The device poses no photobiological hazard.

▶ The connection system must comply with the installation conditions and, in any case, must have a protection rating that is at least equivalent to that of the appliance. It must also be compatible with the type of cable used in the appliance, in accordance with current regulations.

▶ Not suitable for installation in swimming pools or fountains.

▶ Avoid installing the product in conditions of high humidity or rain.

▶ Outdoor installation (e.g. lawns, gardens, flowerbeds) requires particular care to prevent direct contact between the appliance and aggressive chemical substances, such as fertilisers, herbicides, and lime, to avoid harmful interactions.

▶ Use a suitable type of power cable (HAR H05/07 RN-F flexible cables or other cables suitable for outdoor use).

▶ For all lighting appliances, periodic and scheduled maintenance must be carried out in accordance with the regulations in force in the country of use and the instructions provided in this package. Maintenance must include at least the following checks:

Regularly clean the appliance to remove any build-up of dirt.

Ensure that all screws securing the various parts of the appliance (e.g. glass frame, cable entry compartment) are properly tightened.

Check that all cable glands and cables are intact.

Ensure cable glands are securely tightened.

Inspect the integrity and flexibility of gaskets, ensuring they are not damaged, dry, pinched, or broken.

Check for any water accumulation inside the appliance or its casing.

Inspect the integrity of the glass or plastic screen. If broken or damaged, it must only be replaced by the manufacturer or an authorised service provider to ensure safety.

For Class I appliances, check that the earth wire is securely connected to the appliance; the connection must not be loose, corroded, or damaged in any way.

For Class II appliances, inspect any plastic/insulating enclosures for possible damage to the insulation.

Internal components, such as the power supply, transformer, and terminal block, must not show significant signs of rust or corrosion. The presence of such signs indicates possible water ingress into the appliance. If broken or damaged, these components must only be replaced by the manufacturer or an authorised service provider to ensure safety.

▶ This product is suitable for indoor and outdoor use.

▶ It is recommended to install surge protection devices (SPD) in the electrical system to safeguard sensitive electronic components.

▶ Only in North America for 24V models: The unit low voltage cable shall be protected by routing in close proximity to the luminaire or fitting, or next to a building structure such as a house or deck; not be buried except for a maximum 6 inches (15.2 cm) in order to connect to the main low voltage cable; and have the length cut off so that it is connected to a connector within 6 inches (15.2 cm) from a building structure, a luminaire, or fitting.

▶ The use of an IP68 H^2O Stop cable connection accessory is recommended.

Italiano

Conservare queste istruzioni per una manutenzione futura. L'apparecchio deve essere installato da personale qualificato.

⚠ **ATTENZIONE**

▶ Pulire il prodotto con un panno morbido leggermente inumidito di sapone o detersivi liquidi neutri, meglio se diluiti in acqua. Evitare assolutamente l'uso di

alcool etilico o di detersivi contenenti anche in piccole quantità acetone, trielina, ammoniaca e solventi in generale.
▶ Quando la lampada è accesa e nel periodo tra lo spegnimento e il raffreddamento, la fonte luminosa e i componenti vicini possono raggiungere temperature elevate.
▶ Prima di installare l'apparecchio e comunque prima di ogni manutenzione togliere la tensione di alimentazione.
▶ L'apparecchio non deve essere installato in posizioni diverse da quelle indicate nelle istruzioni di montaggio.
▶ Se il cavo flessibile esterno di questo apparecchio è danneggiato, deve essere sostituito esclusivamente dal costruttore, dal suo servizio di assistenza, o da personale qualificato equivalente, al fine di evitare pericoli.
▶ Fissare l'apparecchio utilizzando un sistema idoneo alla superficie di montaggio.
▶ La superficie di montaggio deve essere strutturalmente idonea a sostenere l'apparecchio.
▶ Questo apparecchio non deve essere utilizzato in ambienti salini o aggressivi.
▶ L'apparecchio è esente dal rischio di emissione fotobiologica.
▶ Il sistema di connessione deve essere conforme alle condizioni di installazione e, in ogni caso, non deve essere inferiore al grado di protezione dell'apparecchio; inoltre, deve essere compatibile con la tipologia di cavo utilizzato nell'apparecchio stesso, in conformità alle normative vigenti.
▶ Non idoneo per installazioni in piscine e fontane.
▶ Evitare di eseguire le fasi di installazione del prodotto in condizioni di forte umidità o pioggia.
▶ L'installazione all'esterno (prati, giardini, aiuole) richiede particolare attenzione nell'evitare il contatto diretto dell'apparecchio con sostanze chimiche aggressive, come fertilizzanti, diserbanti e calce, per prevenire interazioni dannose con questi prodotti.
▶ Utilizzare un cavo di alimentazione con tipologia idonea (cavi flessibili HAR H05/07 RN-F o idonei per l'utilizzo all'esterno).
▶ Per tutti gli apparecchi di illuminazione, deve essere effettuata una manutenzione periodica e programmata dell'installazione, in conformità con le leggi vigenti nei paesi di utilizzo e le istruzioni contenute in questa scatola. La manutenzione deve prevedere almeno le seguenti operazioni:
Pulire periodicamente gli apparecchi per rimuovere gli accumuli di sporco .
Verificare il serraggio delle viti che fissano le varie parti dell'apparecchio (cornice vetro, vano di ingresso cavo, ecc.).
Verificare l'integrità di tutti i pressacavi e dei cavi.
Verificare il serraggio dei pressacavi.
Verificare l'integrità e l'elasticità delle guarnizioni, assicurandosi che non risultino danneggiate, secche, pizzicate o interrotte.
Verificare l'eventuale accumulo di acqua all'interno dell'apparecchio o della cassaforma.
Verificare l'integrità dello schermo in vetro o plastico. In caso di rottura o danneggiamento, deve essere sostituito esclusivamente dal costruttore o dal suo servizio di assistenza, al fine di evitare pericoli.
Per gli apparecchi in Classe I, verificare il serraggio del filo di terra all'apparecchio; la connessione non deve presentare allentamento, ossidazione o danni di qualsiasi tipo.
Per gli apparecchi in Classe II, verificare eventuali involucri plastici/isolanti per individuare eventuali danni agli isolamenti.
I componenti interni, come l'alimentatore, il trasformatore, la morsettiera, ecc., non devono presentare segni significativi di ruggine o ossidazione. La presenza di tali segni indica una possibile penetrazione di acqua all'interno dell'apparecchio. In caso di rottura o danneggiamento devono essere sostituiti esclusivamente dal costruttore o dal suo servizio di assistenza, al fine di evitare pericoli.
▶ Prodotto idoneo all'uso esterno ed interno.
▶ Si raccomanda di utilizzare dispositivi di protezione dalle sovratensioni (SPD) nell'impianto elettrico per preservare l'apparecchiatura elettronica, che è sensibile a tali fenomeni.
▶ Solo in Nord America per i modelli a 24 V: Il cavo a bassa tensione dell'unità deve essere protetto posizionandolo in prossimità dell'apparecchio di illuminazione o del raccordo, oppure accanto a una struttura edilizia come una casa o una terrazza; non deve essere interrato a più di 15,2 cm (6 pollici) al fine di collegarlo al cavo principale a bassa tensione; inoltre, la sua lunghezza deve essere tagliata in modo tale da poterlo collegare a un connettore entro 15,2 cm (6 pollici) da una struttura edilizia, un apparecchio di illuminazione o un raccordo.
▶ Si consiglia di utilizzare un accessorio di collegamento cavi H^2O Stop con grado di protezione IP68.

Français

Conservez ces instructions pour une maintenance future. L'appareil doit être installé par un personnel qualifié.

⚠ ATTENTION

▶ Nettoyez le produit avec un chiffon doux, légèrement imbibé de savon ou de détergent, préférablement dilués dans de l'eau. Évitez absolument d'utiliser de l'alcool éthylique ou de détergents contenant même de petites quantités d'acétone, de trichloréthylène, d'ammoniac et de solvants en général.

▶ Lorsque la lampe est allumée et dans le laps de temps entre l'arrêt et le refroidissement, la source lumineuse et les composants en contact peuvent atteindre de très hautes températures.

▶ Avant d'installer l'appareil et de toute façon avant toute opération de maintenance, couper l'alimentation électrique.

▶ L'appareil ne doit pas être installé dans des positions autres que celles indiquées dans les instructions de montage.

▶ En cas d'endommagement du câble extérieur flexible de cet appareil, le faire remplacer exclusivement par le service après-vente du fabricant ou par un personnel qualifié équivalent, afin d'éviter tout risque.

▶ Fixer le luminaire en utilisant un système approprié à la surface de montage.

▶ La surface de montage doit être structurellement apte à supporter le poids de l'appareil.

▶ Cet appareil ne doit pas être utilisé dans des environnements salins ou agressifs.

▶ L'appareil est exempt de risque d'émission photobiologique.

▶ Le système de connexion doit répondre aux conditions d'installation et, en aucun cas, ne doit être inférieur au degré de protection de l'appareil ; en outre, il doit être compatible avec le type de câble utilisé dans l'appareil même, conformément à la réglementation en vigueur.

▶ Ne convient pas aux installations dans les piscines et les fontaines.

▶ Évitez de procéder aux phases d'installation du produit en présence de forte humidité ou de pluie.

▶ L'installation en plein air (pelouses, jardins, parterres de fleurs) requiert une attention particulière pour éviter le contact direct et donc des interactions nocives de l'appareil avec des substances chimiques agressives, telles que les engrais, les herbicides et la chaux.

▶ Utiliser un câble d'alimentation approprié (câbles souples HAR H05/07 RN-F ou adaptés à une utilisation en extérieur).

▶ Pour tous les appareils d'éclairage, effectuez un entretien périodique et programmé de l'installation, dans le respect des lois en vigueur dans les pays d'utilisation et des instructions fournies dans ce coffret.

L'entretien doit envisager au minimum les opérations suivantes :

Nettoyez périodiquement les appareils afin d'éliminer les accumulations de saleté.

Vérifiez le serrage des vis qui fixent les différentes pièces de l'appareil (cadre en verre, compartiment d'entrée du câble, etc.).

Vérifiez l'intégrité de tous les presse-étoupes et des câbles.

Vérifiez le serrage des presse-étoupes.

Vérifiez l'intégrité et l'élasticité des joints, en contrôlant qu'ils ne sont pas endommagés, secs, pincés ou interrompus.

Vérifiez l'éventuelle accumulation d'eau à l'intérieur de l'appareil ou du coffrage.

Vérifiez l'intégrité de l'écran en verre ou en plastique. En cas de rupture ou de dommage, il doit être remplacé exclusivement par le fabricant ou son service d'assistance, afin d'éviter tout danger.

Pour les appareils de classe I, vérifiez le serrage du fil de mise à la terre à l'appareil ; la connexion ne doit pas présenter de jeu, d'oxydation ou de dommage en tout genre.

Pour les appareils de classe II, vérifiez les éventuels boîtiers en plastique/isolants pour identifier tout dommage à l'isolation.

Les composants internes, tels que l'alimentateur, le transformateur, la boîte à bornes, etc., ne doivent pas présenter de traces significatives de rouille ou d'oxydation. Ces traces indiquent une éventuelle pénétration d'eau à l'intérieur de l'appareil. En cas de rupture ou de dommage, ils doivent être remplacés exclusivement par le fabricant ou son service d'assistance, afin d'éviter tout danger.

▶ Produit adapté à un usage externe et interne.

▶ Il convient d'utiliser des dispositifs de protection contre les surtensions (SPD) dans le système électrique afin de préserver les équipements électroniques sensibles à ce type de phénomènes.

▶ Uniquement en Amérique du Nord pour les modèles 24 V : Le câble basse tension de l'appareil doit être protégé en étant acheminé à proximité immédiate du luminaire ou du dispositif d'éclairage, ou à côté d'une structure de bâtiment telle qu'une maison ou une terrasse ; il ne doit pas être enterré à plus de

15,2 cm (6 pouces) afin de pouvoir être raccordé au câble basse tension principal ; et sa longueur doit être coupée de manière à ce qu'il soit raccordé à un connecteur situé à moins de 15,2 cm (6 pouces) d'une structure de bâtiment, d'un luminaire ou d'un dispositif d'éclairage.
▶ Il est recommandé d'utiliser un raccord de câbles H^2O Stop avec un indice de protection IP68.

Deutsch

Bewahren Sie diese Anweisungen zum späteren Nachschlagen auf. Nur von einem qualifizierten Elektrofachmann installieren lassen.

⚠ ACHTUNG

▶ Reinigen Sie das Produkt mit einem weichen Tuch, das leicht mit Seife oder Reinigungsmittel angefeuchtet ist. Verwenden Sie niemals Alkohol oder Reinigungsmittel, die auch nur geringe Mengen an Aceton, Trichlorethylen, Ammoniak oder Lösungsmitteln enthalten.
▶ Bei eingeschalteter Leuchte und in der Zeit zwischen Ausschalten und Abkühlen können die Leuchtmittel und angrenzende Bauteile hohe Temperaturen erreichen.
▶ Vor der Installation des Geräts und in jedem Fall vor jeder Wartung ist die Stromversorgung zu unterbrechen.
▶ Das Gerät darf nicht in anderen als den in der Montageanleitung angegebenen Positionen installiert werden.
▶ Wenn das flexible Außenkabel dieses Geräts beschädigt ist, darf es nur durch den Hersteller, seinen Kundendienst oder gleichwertiges Fachpersonal ausgetauscht werden, um Gefahren zu vermeiden.
▶ Das Gerät mit einem für die Montagefläche geeigneten System befestigen.
▶ Die Montagefläche muss baulich so beschaffen sein, dass sie das Gerät tragen kann.
▶ Dieses Gerät darf nicht in salzhaltiger oder aggressiver Umgebung verwendet werden.
▶ Das Gerät ist frei von der Gefahr einer fotobiologischen Emission.
▶ Das Anschlusssystem muss den Installationsbedingungen entsprechen und darf in keinem Fall die Schutzart der Leuchte unterschreiten; außerdem muss es mit dem in der Leuchte verwendeten Kabeltyp unter Einhaltung der geltenden Vorschriften kompatibel sein.
▶ Nicht geeignet für Installationen in Schwimmbädern und Springbrunnen.
▶ Die Installation des Produkts unter sehr feuchten oder regnerischen Bedingungen ist zu vermeiden.
▶ Bei der Installation im Freien (Rasen, Gärten, Blumenbeete) muss besonders darauf geachtet werden, dass das Gerät nicht in direkten Kontakt mit aggressiven Chemikalien wie Düngemitteln, Herbiziden und Kalk kommt, um schädliche Wechselwirkungen mit diesen Produkten zu vermeiden.
▶ Ein geeignetes Netzkabel verwenden (Gummischlauchleitungen HAR H05/07 RN-F oder für die Verwendung im Freien geeignete Leitungen).
▶ Bei allen Beleuchtungsgeräten muss eine regelmäßige, planmäßige Wartung der Anlage in Übereinstimmung mit den in den Verwendungsländern geltenden Gesetzen und den in diesem Textkasten enthaltenen Anweisungen durchgeführt werden. Die Wartung muss zumindest die folgenden Arbeiten umfassen:
Regelmäßige Reinigung der Geräte, um Schmutzablagerungen zu entfernen.
Überprüfung des festen Sitzes der Schrauben, mit denen die verschiedenen Teile des Geräts befestigt sind (Glasrahmen, Kabeleingangsbereich usw.).
Überprüfung der Unversehrtheit aller Kabelverschraubungen und Kabel.
Überprüfung der Dichtigkeit der Kabelverschraubungen.
Überprüfung der Unversehrtheit und Elastizität der Dichtungen, um sicherzustellen, dass sie nicht beschädigt, trocken, eingeklemmt oder unterbrochen sind.
Überprüfung auf eventuelle Wasseransammlungen im Inneren des Geräts oder der Schalung.
Überprüfung der Unversehrtheit des Glas- oder Kunststoffschirms.
Im Falle eines Bruchs oder einer Beschädigung ist der Austausch des Teils nur durch den Hersteller oder seinen Kundendienst vorzunehmen, um Gefahren zu vermeiden.
Bei Geräten der Klasse I ist der feste Sitz des Erdungskabels am Gerät zu überprüfen; der Anschluss darf keine Lockerung, Oxidation oder Beschädigungen irgendeiner Art aufweisen.
Bei Geräten der Klasse II sind die Kunststoff-/Isoliergehäuse auf eventuell vorhandene Beschädigungen der Isolierungen zu überprüfen.
Interne Bauteile wie Netzteil, Transformator, Klemmenkasten usw. dürfen keine signifikanten Anzeichen von Rost oder Oxidation aufweisen. Das Vorhandensein solcher Spuren weist auf ein

mögliches Eindringen von Wasser in das Gerät hin.
Im Falle eines Bruchs oder einer Beschädigung ist der Austausch der Teile nur durch den Hersteller oder seinen Kundendienst vorzunehmen, um Gefahren zu vermeiden.
▶ Das Produkt ist für die Verwendung im Freien und in Gebäuden geeignet.
▶ Es wird empfohlen, in der Elektroinstallation Überspannungsschutzgeräte (SPDs) zu verwenden, um die elektronischen Geräte zu schützen, die empfindlich auf solche Phänomene reagieren.
▶ Nur in Nordamerika für 24-V-Modelle: Das Niederspannungskabel des Geräts muss geschützt werden, indem es in unmittelbarer Nähe der Leuchte oder der Befestigung oder neben einer Gebäudestruktur wie einem Haus oder einer Terrasse verlegt wird; es darf nicht vergraben werden, außer maximal 15,2 cm (6 Zoll), um es an das Haupt-Niederspannungskabel anzuschließen; und es muss so gekürzt werden, die Länge des Kabels muss so zugeschnitten werden, dass es innerhalb von 15,2 cm (6 Zoll) von einer Gebäudestruktur, einer Leuchte oder einer Anschlussdose an einen Steckverbinder angeschlossen werden kann.
▶ Es wird empfohlen, eine H^2O Stop-Kabelverschraubung mit Schutzart IP68 zu verwenden.

Español

Conserve estas instrucciones para un futuro mantenimiento. El aparato debe ser instalado solo por personal cualificado.

⚠ ATENCIÓN

▶ Limpie el producto con un paño suave, ligeramente humedecido con jabón o detergentes líquidos neutros, mejor si están diluidos en agua. Nunca use alcohol etílico o detergentes que contengan incluso pequeñas cantidades de acetona, tricloroetileno, amoníaco y solventes en general.
▶ Cuando la lámpara está encendida y durante el tiempo que transcurre entre el apagado y el enfriamiento, la fuente luminosa y los componentes próximos pueden alcanzar altas temperaturas.
▶ Antes de instalar el aparato y en cualquier caso antes de cada mantenimiento corte la alimentación.
▶ El aparato no se debe instalar en otras posiciones que no sean las que se indican en las instrucciones de instalación.
▶ Si el cable flexible exterior de este aparato ha sufrido daños, lo debe sustituir exclusivamente el fabricante, el servicio de asistencia o personal cualificado para evitar cualquier peligro.
▶ Fijar el aparato utilizando un sistema idóneo en la superficie de montaje.
▶ La superficie de montaje debe ser estructuralmente adecuada para soportar el aparato.
▶ Este aparato no debe utilizarse en ambientes salinos o agresivos.
▶ El aparato está libre del riesgo de emisión fotobiológica.
▶ El sistema de conexión debe ser conforme con las condiciones de instalación y, en cualquier caso, no debe ser inferior al grado de protección del aparato; además, debe ser compatible con el tipo de cable utilizado en el aparato, de conformidad con la normativa vigente.
▶ No apto para instalaciones en piscinas y fuentes.
▶ Evite realizar las fases de instalación del producto en condiciones de humedad elevada o lluvia.
▶ La instalación en el exterior (prados, jardines o arriates) requiere especial cuidado para evitar el contacto directo del aparato con sustancias químicas agresivas, como fertilizantes, herbicidas y cal, para prevenir interacciones perjudiciales con estos productos.
▶ Utilice un cable de alimentación de tipo adecuado (cables flexibles HAR H05/07 RN-F o aptos para uso en exteriores).
▶ Para todos los aparatos de iluminación, se debe realizar un mantenimiento periódico y programado de la instalación, de acuerdo con la legislación vigente en los países de uso y las instrucciones contenidas en esta caja. El mantenimiento debe incluir al menos las siguientes operaciones:
Limpie los aparatos periódicamente para eliminar las acumulaciones de suciedad.
Compruebe el apriete de los tornillos que fijan las distintas partes del aparato (marco de vidrio, compartimento de entrada del cable, etc.).
Compruebe la integridad de todos los prensacables y cables.
Compruebe el apriete de los prensacables.
Compruebe la integridad y elasticidad de las juntas, asegurándose de que no hayan sufrido daños, estén secas, aplastadas o tengan cortes.
Compruebe si hay acumulación de agua dentro

del aparato o el encofrado. Compruebe la integridad de la pantalla de vidrio o plástico. En caso de que se haya roto o haya sufrido daños, la debe sustituir exclusivamente el fabricante o el servicio técnico para evitar peligros.
En los aparatos de Clase I, compruebe el apriete del cable de tierra al aparato; la conexión no debe estar floja, oxidada ni haber sufrido daños.
En los aparatos de Clase II, compruebe los revestimientos de plástico/aislantes para detectar posibles daños en los aislamientos.
Los componentes internos, como el alimentador, el transformador, la caja de conexiones, etc. no deben mostrar signos evidentes de herrumbre u oxidación. Estos signos indican que puede haber penetrado agua en el aparato. En caso de que se hayan roto o hayan sufrido daños, los debe sustituir exclusivamente el fabricante o el servicio técnico para evitar peligros.
▶ Producto apto para uso exterior e interior.
▶ Se recomienda utilizar dispositivos de protección de sobretensiones (SPD) en la instalación eléctrica para proteger el equipo electrónico, que es sensible a estos fenómenos.
▶ Solo en Norteamérica para modelos de 24 V: El cable de baja tensión de la unidad deberá protegerse colocándolo muy cerca de la luminaria o accesorio, o junto a una estructura de edificio, como una casa o terraza; no deberá enterrarse, salvo a una profundidad máxima de 15,2 cm (6 pulgadas) para conectarlo al cable principal de baja tensión; y deberá cortarse a una longitud tal que quede conectado a un conector a menos de 15,2 cm (6 pulgadas) de una estructura de edificio, una luminaria o un accesorio.
▶ Se recomienda utilizar un accesorio de conexión de cables H^2O Stop con grado de protección IP68.

Русский

Храните эти инструкции для дальнейшего использования.
Для установки только квалифицированным электриком.

⚠ ВНИМАНИЕ

▶ Выполните очистку продукта с помощью мягкой ткани, слегка смоченной мылом или моющим средством, разбавленным водой. Никогда не используйте этиловый спирт или моющие средства, содержащие даже небольшие количества ацетона, трихлорэтилена, аммиака и растворителя.
▶ Когда лампа включена и в период между выключением и охлаждением, источник света и расположенные рядом с ним компоненты могут нагреваться до высоких температур.
▶ Перед установкой прибора и перед проведением техобслуживания отключите электропитание.
▶ Запрещается устанавливать изделие в положениях, отличных от указанных в инструкции по монтажу.
▶ Если внешний гибкий кабель данного устройства поврежден, во избежание опасности он должен быть заменен только производителем, его сервисной службой или другим квалифицированным персоналом.
▶ Закрепите светильник с применением подходящей системы к монтажной поверхности.
▶ Монтажная поверхность должна иметь подходящую структуру, способную выдерживать оборудование.
▶ Этот прибор нельзя использовать в соленой или агрессивной среде.
▶ Оборудование не представляет риска фотобиологических излучений.
▶ Система подключения должна соответствовать условиям установки и, в любом случае, не должна иметь меньшую степень защиты, чем степень защиты самого устройства; кроме того, она должна быть совместима с типом кабеля, используемого в самом устройстве, в соответствии с действующими нормами.
▶ Не предназначено для установки в бассейнах и фонтанах.
▶ Избегайте установки изделия в условиях повышенной влажности или дождя.
▶ Установка на открытом воздухе (газоны, сады, клумбы) требует особого внимания, чтобы избежать прямого контакта устройства с агрессивными химическими веществами, такими как удобрения, гербициды и известь, во избежание вредного взаимодействия этих веществ.
▶ Необходимо использовать кабель питания соответствующего типа (гибкие кабели HAR H05/07 RN-F или кабели, подходящие для использования на открытом воздухе).

▶ Для всех светильников необходимо проводить периодическое и плановое техническое обслуживание установки в соответствии с законами, действующими в странах эксплуатации, и инструкциями, содержащимися в данной коробке. Техническое обслуживание должно включать в себя как минимум следующие операции:
Периодически очищайте оборудование для удаления скопившейся грязи.
Проверьте затяжку винтов, крепящих различные части устройства (раму стекла, отсек для ввода кабеля и т. д.).
Проверьте целостность всех кабельных вводов и самих кабелей.
Проверьте герметичность кабельных вводов.
Проверьте целостность и эластичность прокладок, убедитесь, что они не повреждены, не высохли, не пережаты и не прерваны.
Проверьте, не скапливается ли вода внутри устройства или рамы.
Проверьте целостность стеклянного или пластикового экрана.
В случае его поломки или повреждения, во избежание опасности, его необходимо заменить только с привлечением производителя или его сервисной службы.
Для устройств Класса I необходимо проверить затяжку провода заземления устройства; соединение не должно иметь ослаблений, признаков окисления или повреждений любого рода.
Для оборудования Класса II проверьте все пластиковые/изолирующие чехлы на наличие повреждений изоляции.
Проверьте отсутствие значительных признаков ржавчины или окисления на внутренних компонентах, таких как блок питания, трансформатор, клеммная коробка и т. д.
Наличие таких признаков указывает на возможное проникновение воды внутрь устройства.
В случае их поломки или повреждения, во избежание опасности их необходимо заменить только с привлечением производителя или его сервисной службы.
▶ Изделие может использоваться как на открытом воздухе, так и в помещении.
▶ Рекомендуется использовать устройства защиты от импульсных перенапряжений (УЗИП) в электроустановке для защиты электронного оборудования, чувствительного к таким явлениям.
▶ Только в Северной Америке для моделей 24 В: Провод низкого напряжения устройства должен быть зашищен путем его прокладки в непосредственной близости от светильника, разъема либо вблизи строительной конструкции (здание, терасса и т.п.); не должен быть зарыт в землю на глубину более 6 дюймов (15,2 см) с целью его подключения к основному кабелю низкого напряжения; длина провода должна быть отрезана таким образом, чтобы обеспечить его подключение к разъему на расстоянии не более 6 дюймов (15,2 см) от светильника, крепления либо строительной конструкции.
▶ Рекомендуется использовать соединительный узел H^2O Stop со степенью защиты IP68.

简体中文

请妥善保管本说明书以便将来查阅。应由具备资质的人员安装此设备。

⚠ 请注意

▶ 用一块稍稍浸湿皂液或中性清洗剂(最好稀释) 的湿布清洁产品。禁止使用含有乙醇或含有 (包括小剂量) 丙酮、三氯乙烯、氨、一般剂的清洗剂。
▶ 当灯具点亮及处于关闭和冷却的间隙期时,光源部位及邻近组件可达到较高温度。
▶ 安装设备以及进行任何维护之前均应断开电源。
▶ 不得将设备安装在组装说明指定位置之外的位置。
▶ 如本设备的外部柔性电缆已损,为避免造成危险,则应仅由制造商、协助服务部门或具备同等效力的合格人员对其进行更换。
▶ 请使用一部适宜系统将照明设备固定于安装表面上。
▶ 安装表面在结构方面必须适合对本设备进行支撑。
▶ 本设备不得在含盐或腐蚀性环境中使用。
▶ 本设备没有光生物发射的危险。
▶ 连接系统必须符合安装条件且在任何情况下不得低于灯具的防护等级; 此外, 必须与灯具本身使用的电源线类型相兼容, 以符合现行法规。
▶ 不宜安装在泳池与喷泉中。
▶ 避免在高湿度或雨天条件下执行产品的安装步骤
▶ 户外安装(草坪、花园、花坛)需尤其注意避免灯具直接接触如肥料、除草剂和石灰等腐蚀性化学物质, 以防与这些产品发生有害的相互作用。
▶ 请使用类型适合的电源线(柔性电缆HAR H05/07 RN-F或适合户外使用的电源线)
▶ 对于所有照明灯具, 必须根据使用国家地区的现行法律法规和本包装盒内所含说明, 对安装进行定期且有计划的维护。维护必须至少

包含以下操作：
定期清洁灯具，以清除积聚的污垢。
检查固定灯具各个部件(玻璃框架、电源线入口隔间等)的螺丝的紧固程度。
检查所有电缆密封接头和电源线的完整性。
检查电缆密封接头的紧固程度。
检查垫片的完整性与弹性，确保它们没有损坏、干燥、被挤压或折断。
检查灯具或模板内部是否积水。
检查玻璃屏幕或塑料屏幕的完整性。如有破损或损坏，必须仅由制造商或其客服部门执行更换，以避免危险。
对于I类灯具，检查灯具接地线的紧固程度；连接不得出现任何松动、氧化或任何类型的损坏。
对于II类灯具，检查塑料/绝缘罩壳是否出现绝缘层损坏状况。
内部组件，例如电源、变压器、接线端子等，不得出现明显的生锈或氧化迹象。这些迹象的出现表明灯具内部可能有水渗入。如有破损或损坏，必须仅由制造商或其客服部门执行更换，以避免危险。
▶ 产品适合户外和室内使用。
▶ 建议在电气系统中使用浪涌保护器(SPD)来保护对此类现象敏感的电子设备。
▶ 僅限北美地區的24V型號： 低壓電纜應採取以下防護措施：佈線時須緊貼燈具或配件行走，或沿建築結構（如房屋、露台）旁敷設；除連接主低壓電纜時可埋設深度不超過6英吋（15.2公分）外，禁止埋設； 電纜長度應予截斷，確保其連接端子距建築結構、燈具或配件不超過6英吋（15.2公分）。
▶ 建议使用防护等级为IP68的H^2O Stop电缆连接配件.

EN This product contains an energy efficiency class:
IT Questo prodotto contiene una sorgente luminosa di classe di efficienza energetica:
FR Ce produit contient une source lumineuse à efficience énergétique classe:
DE Dieses Produkt enthält ein Leuchtmittel der Energieeffizienzklasse:
ES Este producto contiene una fuente luminosa con clase de eficiencia energética:
RU Этот светильник содержит источник освещения с классом энергетической эффективности:
ZH 本产品包含能效等级为:

24V	2200K	E
24V	2700K	D
24V	3000K	D
230V	2200K	C
230V	2700K	C
230V	3000K	C

Legal Section

Legend of symbols

EN USER INFORMATION ON RECYCLING WEEE
The WEEE symbol printed on this product indicates that, at the end of its service life, it must not be disposed of as household waste but is intended forseparate collection. Contact your local waste collection agency or ask the seller for information about public waste collection centres in your area. Even the seller can collect the old product if you purchase a new one of the same type. Incorrect disposal may harm people and the environment due to the presence of hazardous substances. Penalties are envisaged for the unlawful disposal of this type of waste.
IT INFORMATIVA AGLI UTENTI SUL RICICLO RAEE
Il simbolo RAEE riportato su questo prodotto indica che quest'ultimo, a fine vita, non deve essere smaltito come rifiuto urbano ma deve essere destinato alla raccolta separata. Per determinare l'ubicazione delle aree pubbliche di raccolta contattare l'ente di raccolta dei rifiuti, o chiedere al venditore. Anche il venditore può ritirare il vecchio prodotto acquistandone uno nuovo dello stesso tipo. Lo smaltimento errato può causare danni alle persone e all'ambiente per la possibile presenza di sostanze pericolose. Sono previste sanzioni in caso di smaltimento abusivo dei suddetti rifiuti.
FR NOTE D'INFORMATION À L'ATTENTION DES UTILISATEURS SUR E RECYCLAGE – DEEE
Le sigle DEEE utilisé pour ce produit indique qu'il peut être traité comme déchet ménager. L'élimination

correcte de ce produit contribuera à la protection de l'environnement. Pour en savoir plus sur le recyclage de ce produit, s'adresser au bureau compétent du lieu de résidence, à la société chargée de l'élimination des déchets ménagers ou au magasin où le produit a été acheté.

DE **RECYCLING-INFORMATIONEN FÜR BENUTZER - WEEE**
Das für dieses Produkt verwendete WEEE-Symbol zeigt an, dass dieses nicht als Hausmüll behandelt werden darf. Durch die korrekte Entsorgung des Produktes wird ein Beitrag zum Umweltschutz geleistet. Weitere Informationen zum Recycling dieses Produkts sind bei der örtlichen Stadtverwaltung, dem Hausmüllentsorgungsdienst oder dem Geschäft, in dem das Produkt gekauft wurde, einzuholen.

ES NOTA **INFORMATIVA PARA LOS USUARIOS SOBRE EL RECICLAJE – RAEE**
El símbolo RAEE utilizado para este producto indica que no se puede tratar como residuo doméstico. Eliminar correctamente este producto ayuda a proteger el medio ambiente. Para más información sobre el reciclaje de este producto, diríjase a la oficina de la autoridad local correspondiente, a la empresa encargada de la eliminación de los residuos domésticos o a la tienda donde ha adquirido el producto.

RU **ИНФОРМАЦИЯ ДЛЯ ПОЛЬЗОВАТЕЛЕЙ ПО УТИЛИЗАЦИИ - RAEE** Символ RAEE, используемый для данного изделия, указывает на то, что его нельзя утилизировать как бытовые отходы. Правильная утилизация данного изделия способствует защите окружающей среды. Для получения дополнительной информации об утилизации этого изделия просим обращаться в компетентное учреждение местного административного органа, в компанию, отвечающую за утилизацию бытовых отходов, или в магазин, где было приобретено изделие.

ZH **致用户的回收信息 RAEE**
号欧盟指令) 用于本产品的RAEE符号指示本产品不可作为生活垃圾进行处理。妥善处置本产品将有助于环境保护。有关本产品回收的更多信息,请联系当地政府的权威当局、生活垃圾处置公司或购买本产品的商店进行咨询。

EN Danger of electric shock
IT Pericolo di scossa elettrica
FR Risque de secousse électrique.
DE Gefahr eines elektrischen Stromschlags.
ES Peligro de descarga eléctrica.
RU Опасность электрического разряда.
ZH 电击危险。

CE

EN This certifies that theproduct complies with the provisions of EC directives.
IT Attesta la conformità del prodotto alle disposizioni delle direttive comunitarie.
FR Atteste la conformité du produit aux dispositions des directives communautaires.
DE Die Konformität des Produkts mit den Bestimmungen der Gemeinschaftsrichtlinien wird bescheinigt.
ES Certifica la conformidad del producto con las disposiciones de las directivas comunitarias.
RU Удостоверяет соответствие изделия положениям директив Сообщества.
ZH 证明产品符合欧盟指令的规定

EN **Class III device:** device in which protection against electric shock is based on a separated extra low voltage (SELV) supply and in which no higher voltages are produced.
IT **Apparecchio in Classe III°:** apparecchio in cui la protezione contro la scossa elettrica si basa sull'alimentazione a bassissima tensione di sicurezza (SELV) e in cui non si producono tensioni superiori alla stessa.
FR **Appareil en classe III:** appareil dont la protection contre les secousses électriques se base sur l'alimentation électrique à Très Basse Tension de Sécurité (TBTS) et où aucune tension supérieure n'est produite.
DE **Gerät der Klasse III:** Gerät, bei dem der Schutz gegen einen elektrischen Stromschlag auf der Versorgung mit Schutzkleinspannung (SELV) beruht bei dem keine höheren Spannungen als diese erzeugt werden.
ES **Aparato de Clase III:** aparato en el que la protección de la descarga eléctrica se basa en la alimentación a muy baja tensión de seguridad (SELV) y en el que no se producen tensiones superiores a ésta.
RU **Прибор класса III:** оборудование, в котором защита от поражения электрическим током основана на питании с очень низким напряжением безопасности (SELV), при котором отсутствуют напряжения, превышающие данное напряжение
ZH III°**类设备**: 设备中的防电击保护器基于超低安全电压 (SELV)电源且其中不会产生高于自身额定值的电压。

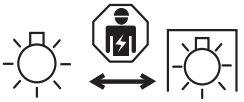

EN The LED-only light source contained in this fixture must only be replaced by the manufacturer, its support service or similarly qualified personnel.
IT La sorgente luminosa, esclusivamente led, contenuta in questo apparecchio deve essere sostituita solo dal costruttore o dal suo servizio di assistenza o da personale altrettanto qualificato.
FR La source lumineuse, exclusivement à Led et contenue dans cet appareil, doit être remplacée uniquement par le fabricant ou par son service après-vente ou encore par un personnel tout aussi qualifié.
DE Das in diesem Geräte enthaltene Leuchtmittel, ausschließlich LED, darf nur vom Hersteller oder dessen Kundendienst oder vergleichbar qualifiziertes Personal ersetzt werden.
ES La fuente luminosa exclusivamente led de este aparato la debe sustituir solamente el fabricante, el Servicio de Asistencia o personal igualmente cualificado.
RU Источник света, являющийся только светодиодом, который находится внутри этого светильника, должен заменяться только производителем или его службой поддержки или квалифицированным персоналом.
ZH 本照明设备中包含的全led光源仅可由制造商、其协助服务部门或具备同等资质的合格人员进行更换。

EN The LED driver contained in this fixture must only be replaced by the manufacturer, its support service or similarly qualified personnel.
IT Il driver led contenuto in questo apparecchio deve essere sostituito solo dal costruttore o dal suo servizio di assistenza o da personale altrettanto qualificato.
FR Le driver à Led contenu dans cet appareil doit être remplacé uniquement par le fabricant ou par son service après-vente ou encore par un personnel tout aussi qualifié.
DE Der in diesem Gerät enthaltene LED-Treiber darf nur vom Hersteller oder dessen Kundendienst oder vergleichbar qualifiziertes Personal ersetzt werden.
ES El controlador led de este aparato lo debe sustituir solamente el fabricante, el Servicio de Asistencia o personal igualmente cualificado.
RU Привод светодиода, находящийся внутри этого светильника, должен заменяться только производителем или его службой поддержки или квалифицированным персоналом.
ZH 本照明设备中包含的led驱动器仅可由制造商、其协助服务部门或具备同等资质的合格人员进行更换。

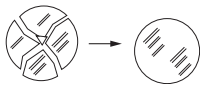

EN If the screen or any other part (including the LED) is broken, the appliance must not be used.
Contact Lodes to replace the damaged part.
IT In caso di rottura dello schermo o di qualsiasi altra parte (led compresi) l'apparecchio non può essere utilizzato.
Contattare Lodes per la sostituzione della parte danneggiata.
FR En cas de rupture de l'écran ou de toute autre pièce (y compris les LED), ne pas utiliser l'appareil.
Contactez Lodes pour remplacer la pièce endommagée.
DE Falls der Schirm oder ein anderes Teil (einschließlich LEDs) beschädigt sein sollte, kann das Gerät nicht verwendet werden.
Wenden Sie sich an Lodes, um das beschädigte Teil zu ersetzen.
ES Si la pantalla o cualquier otra pieza (incluidos los ledes) se rompe, no puede utilizarse el aparato.
Póngase en contacto con Lodes para sustituir la pieza que haya sufrido daños.
RU В случае поломки экрана или любой другой части (включая светодиоды), устройством нельзя пользоваться.
Обратитесь в компанию Lodes для замены поврежденной части.
ZH 如屏幕或任何其他部件(包括LED)有所损坏，则灯具将无法使用。请联系Lodes更换受损部件。

IK

EN IK degree of protection, or impact resistance, is a classification that assesses the level of protection an electrical device offers against external mechanical impacts, such as shocks and blows.
IT Il grado di protezione IK o resistenza agli urti è una classificazione che valuta il grado di protezione di un dispositivo elettrico dagli impatti meccanici esterni, come urti e colpi.
FR L'indice de protection IK, ou résistance aux chocs est une classification évaluant le degré de protection d'un appareil électrique contre les influences mécaniques externes, tels que les chocs et les coups.
DE Der IK-Stoßfestigkeitsgrad oder Schlagfestigkeitsklasse ist eine Klassifizierung, die den Schutzgrad eines elektrischen Geräts gegen äußere mechanische Einwirkungen, wie Stöße und Schläge, bestimmt.
ES El grado de protección IK o resistencia contra impactos es una clasificación que evalúa el grado de protección de un dispositivo eléctrico frente a impactos mecánicos externos, como choques y golpes.
RU Категория защиты IK или ударопрочность — это классификация, которая оценивает степень защиты электрического устройства от внешних механических воздействий, таких как удары и толчки.
ZH IK或抗冲击等级是一种评估等级标准，用于评估电气设备对抗外部机械冲击的防护程度，例如碰撞和敲击。

PWM

EN Pulse-width modulation (PWM) is a type of digital dimming that allows for variable intensity depending on the duration of the pulse.
IT Il PWM (Pulse-width modulation) o modulazione della larghezza d'impulso è una tipologia di dimmerazione digitale che permette di ottenere un'intensità variabile in base alla durata dell'impulso dato.
FR La PWM (Pulse-width modulation), à savoir la modulation de largeur d'impulsion (MLI), est un système de gradation numérique qui permet d'obtenir une intensité variable en fonction de la durée de l'impulsion exercée.
DE PWM (Pulse-Width-Modulation) oder Puls-Weiten-Modulation ist eine digitale Dimmungsart, die eine variable Intensität entsprechend der jeweiligen Pulsdauer ermöglicht.
ES PWM (Pulse-width modulation) o modulación por ancho de pulsos es un tipo de regulación digital que permite variar la intensidad en función de la duración del pulso dado.
RU PWM (ШИМ - широтно-импульсная модуляция) или модуляция ширины импульса — это тип цифрового плавного регулирования, позволяющий получать регулируемую интенсивность в зависимости от длительности заданного импульса.
ZH PWM(Pulse-width modulation)或脉冲宽度调制是数字调光的一种类型，允许您根据给定脉冲的持续时间获得可变强度

IP65

EN A device that is completely protected against dust and protected against water jets from all directions.
IT apparecchio totalmente protetto contro la polvere e protetto contro i getti d'acqua provenienti da tutte le direzioni. FR Un appareil entièrement protégé contre la poussière et protégé contre les jets d'eau provenant de toutes les directions.
DE Ein Gerät, das vollständig gegen Staub geschützt und gegen Wasserstrahlen aus allen Richtungen geschützt ist.
ES Aparato totalmente protegido contra el polvo y contra chorros de agua procedentes de todas las direcciones.
RU Устройство полностью защищено от проникновения пыли и струй воды с любого направления.
ZH 一种完全防尘且能抵御来自各个方向的水柱喷射的设备。

Intertek

EN The ETL Listed mark indicates that the product has been tested by an accredited third party laboratory in compliance with the applicable product regulations (UL standards) and minimum safety requirements in order to be sold and distributed in North America.

IT Il marchi ETL Listed indica che il prodotto è stato testato da un laboratorio di terza parte accreditato, nel rispetto delle norme di prodotto applicabili (standard UL) e dei requisiti minimi di sicurezza, per poter essere venduto e distribuito nel territorio nordamericano.

FR La marque ETL Listed indique que le produit a été testé par un laboratoire indépendant accrédité, conformément aux normes de produits applicables (norme UL) et aux exigences minimales de sécurité, afin d'être vendu et distribué sur le territoire nord-américain.

DE Das Zeichen ETL Listed gibt an, dass das Produkt von einem akkreditierten unabhängigen Labor gemäß den geltenden Produktvorschriften (UL-Normen) und indestsicherheitsanforderungen geprüft wurde, um in Nordamerika verkauft und vertrieben werden zu können.

ES El sello ETL Listed indica que el producto ha sido testado por un laboratorio de un tercero acreditado, con arreglo a las normas de producto aplicables (estándar UL) y los requisitos mínimos de seguridad, para poder venderse y distribuirse en el territorio norteamericano.

RU Знак ETL Listed указывает на то, что изделие было испытано аккредитованной сторонней лабораторией в соответствии с применимыми стандартами на изделие (стандарт UL) и минимальными требованиями безопасности для продажи и распространения на территории Северной Америки.

ZH ETL Listed标志表示产品已由经过资质认可的第三方实验室执行测试,符合适用的产品规范(UL标准)及最低安全要求，以便在北美地区出售与分销

EN This product was made using specific processing techniques and treatments, aimed at creating unique results. Any differences between individual items are therefore designed to ensure that every single product is special and unique.

IT Questo prodotto è stato realizzato con particolari lavorazioni e trattamenti al fine di ottenere risultati unici. Per tale ragione, eventuali differenze da pezzo a pezzo sono volte a garantire specialità ed unicità ad ogni singolo prodotto.

FR Ce produit a été soumisà des ennoblissements et des traitements spéciaux pour des résultats uniques. Pour cette raison, les éventuelles différences d'une pièce à l'autre garantissent la particularité et l'unicité de chaque article.

DE Dieses Produkt wurde mit speziellen Verfahren und Behandlungen hergestellt, um einzigartige Ergebnisse zu erzielen. Aus diesem Grund sind eventuelle Unterschiede von Teil zu Teil beabsichtigt, um die Besonderheit und Einzigartigkeit jedes Produkts zu gewährleisten.

ES Este producto se ha realizado con elaboraciones y tratamientos especiales para conseguir resultados únicos. Por ese motivo las diferencias que pueda haber entre una pieza y otra sirven para garantizar que cada producto es especial y único.

RU Данный продукт был реализован с применением особых методов обработки, для получения уникальных результатов. По этим причинам возможные отличия наших изделий гарантируют уникальность и особые характеристики каждого конкретного изделия.

ZH 为收获独具特色的效果, 本产品经由特殊工艺和处理制成。因此,每件产品之间可能存在的任何差异均为对单件产品之特殊性和独特性的保证。

Head offices & showroom

Lodes, via Pialoi 32,
30020 Marcon (Venezia) Italy
T +39 041 45 69 266
info@lodes.com

@lodesbrand

See our collections

Lodes Milan showroom

via della Moscova 33,
Cortile della Seta
20121 Milano (MI) Italy
T +39 02 4940 0999
milano@lodes.com

©2021 Lodes S.r.l.